令和7年度　兵庫県中学校バスケットボール新人大会
第77回　兵庫県中学校新人バスケットボール選抜優勝大会
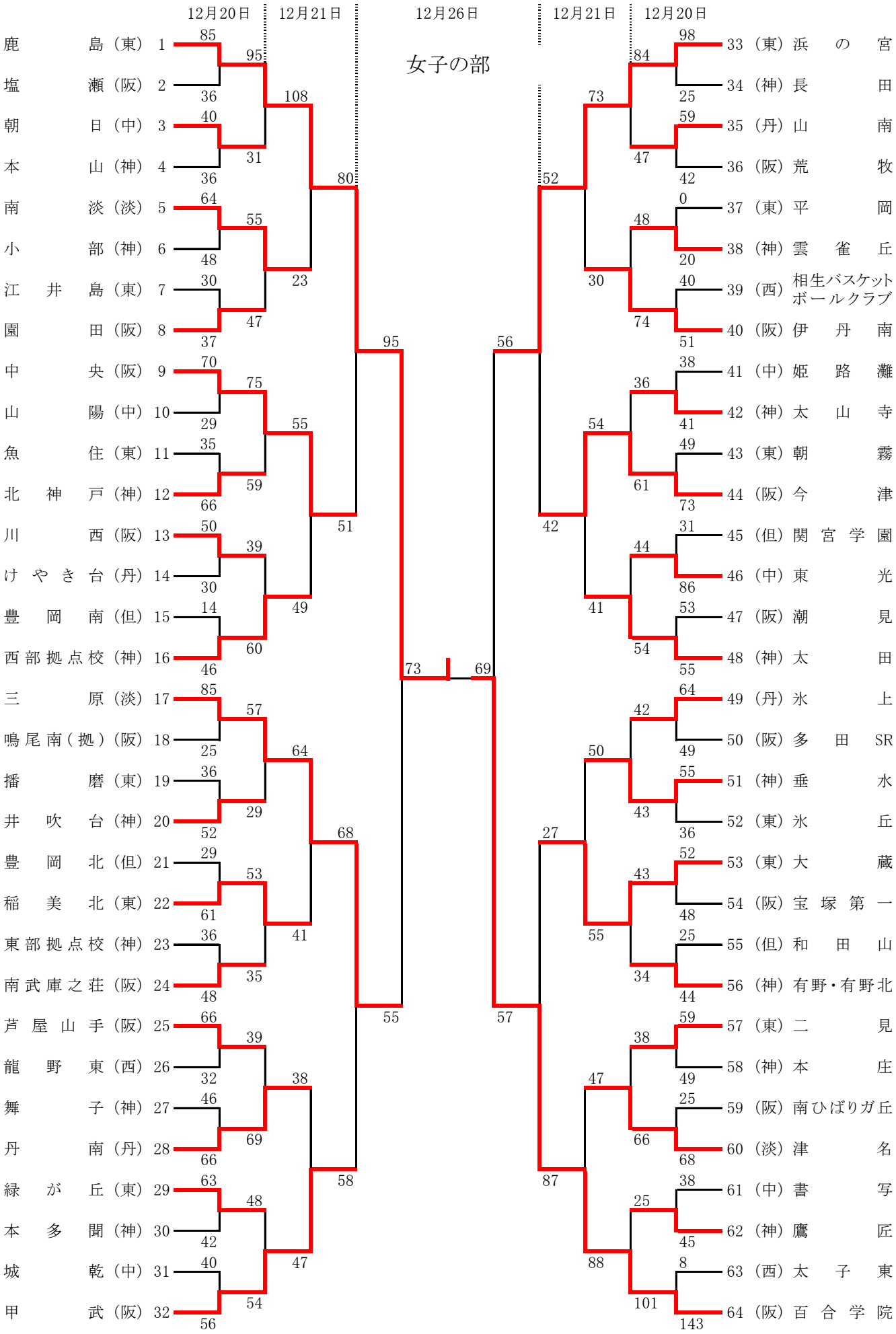
女子の部