令和7年度
第69回 兵庫県中学校総合体育大会
第77回 兵庫県中学校バスケットボール競技大会

組み合わせ

男　子

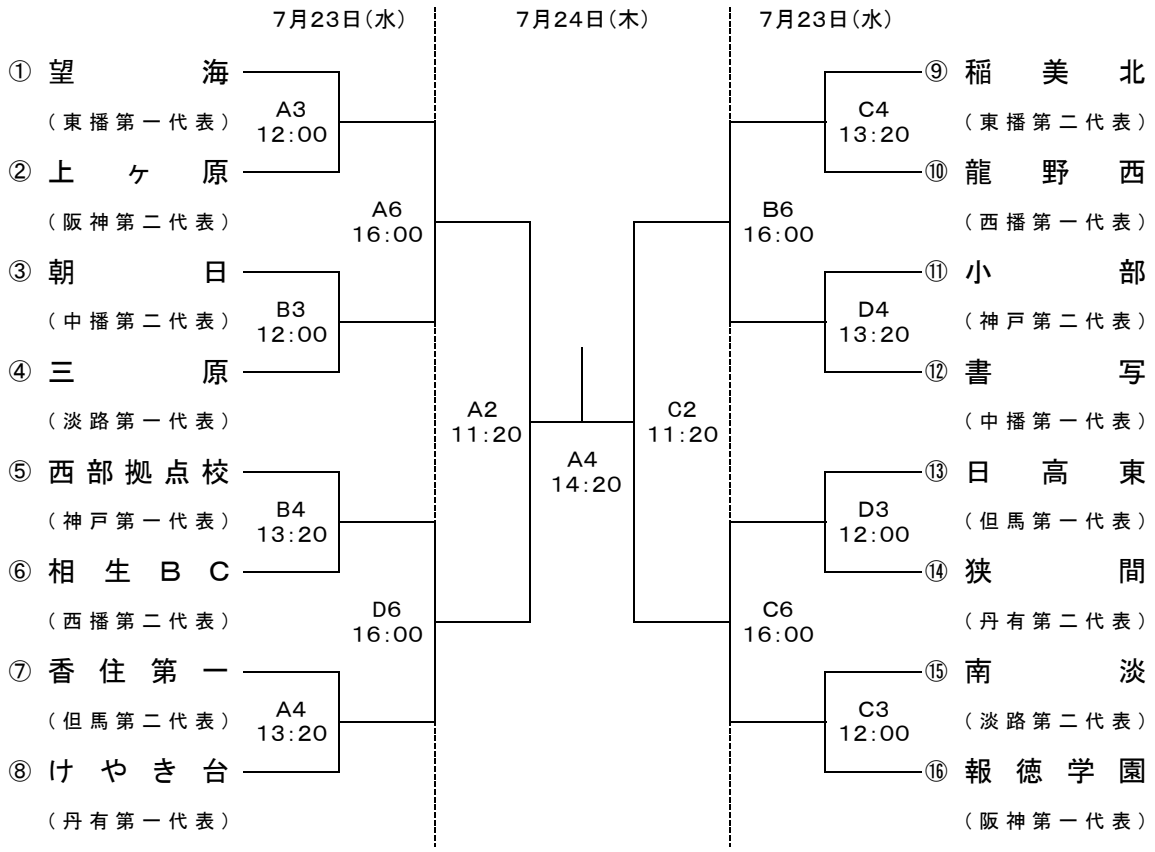

女　子

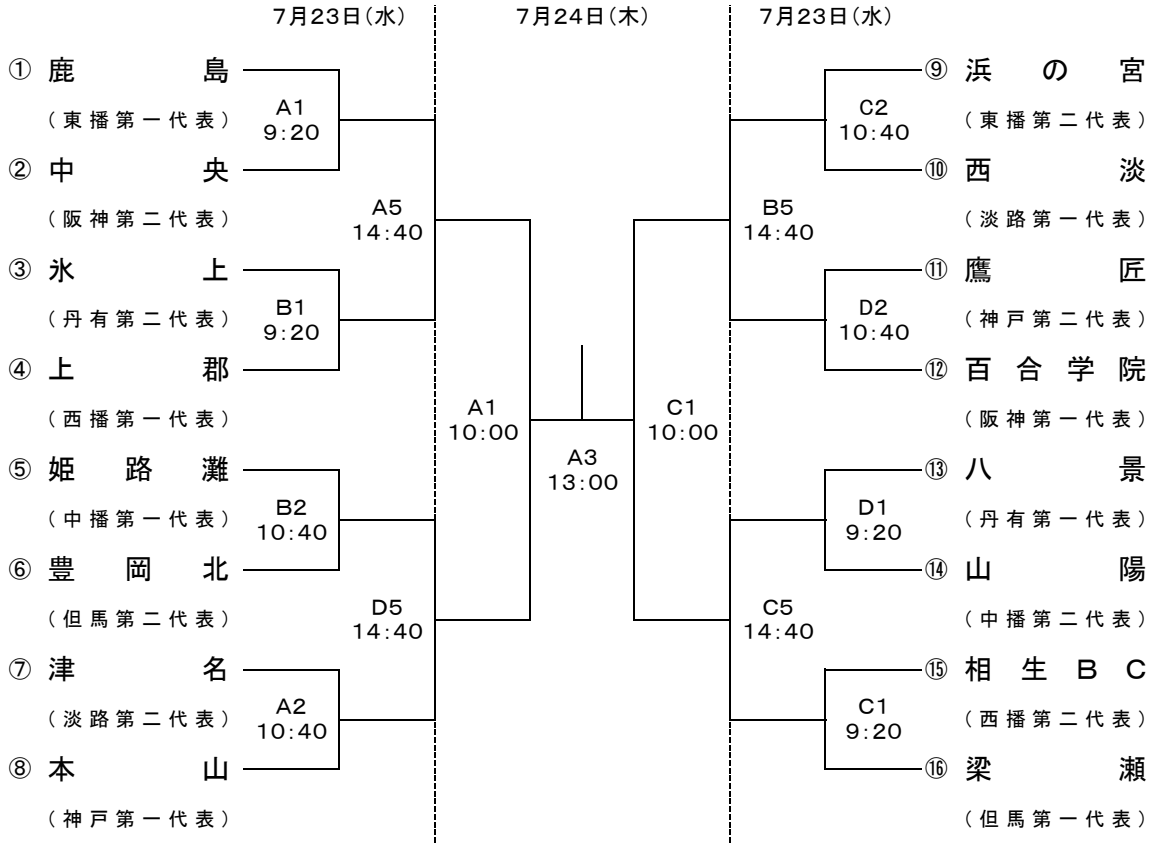

A・B・C・Dコート：ヴィクトリーナ・ウインク体育館（7月23日・24日）