第62回 兵庫県中学校総合体育大会
第70回 兵庫県中学校バスケットボール競技大会
試 合 結 果
男 子

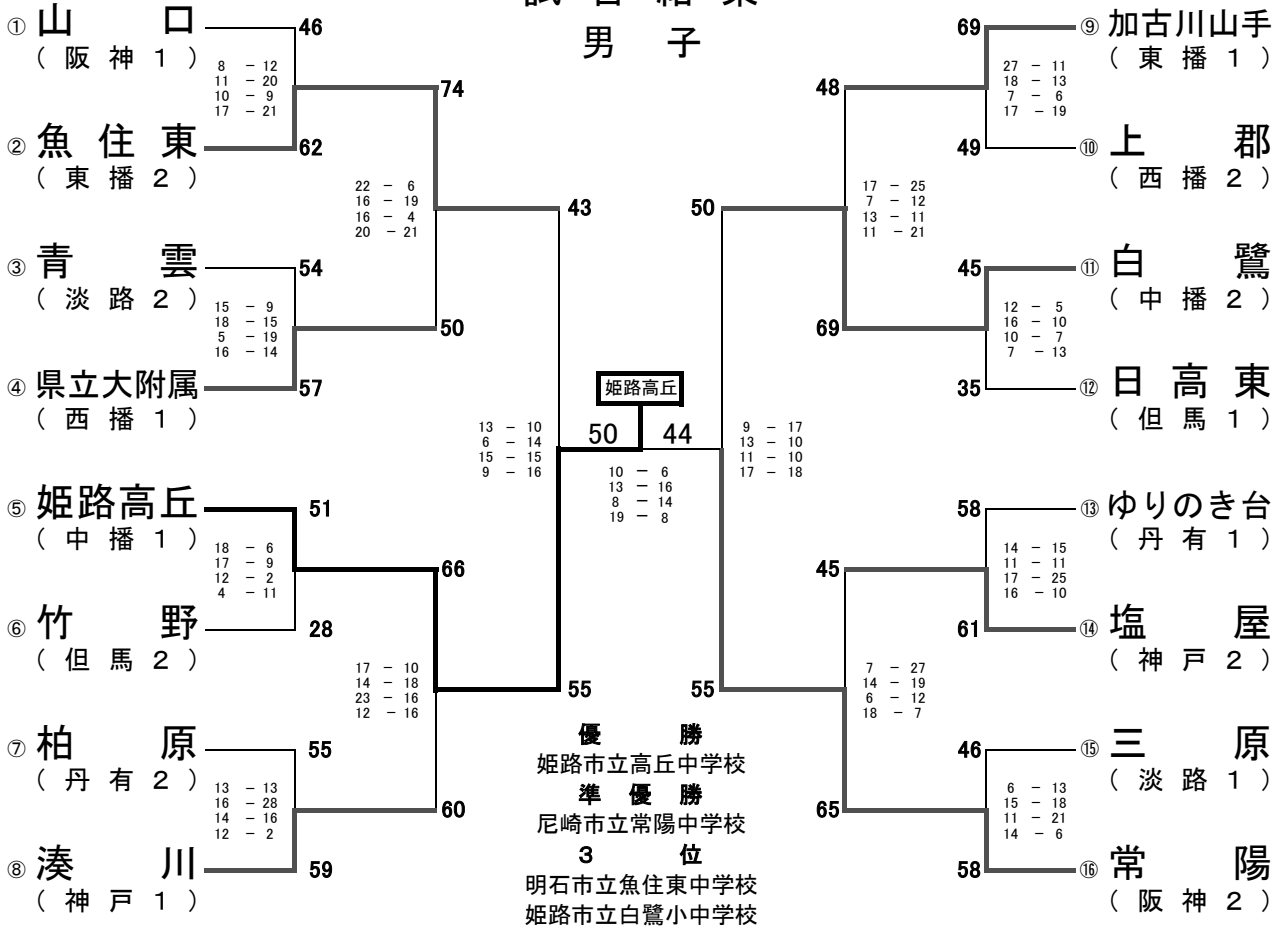

優 勝
姫路市立高丘中学校
準 優 勝
尼崎市立常陽中学校
３ 位
明石市立魚住東中学校
姫路市立白鷺小中学校