第58回 兵庫県中学校総合体育大会
第66回 兵庫県中学校バスケットボール競技大会
試 合 結 果
男 子

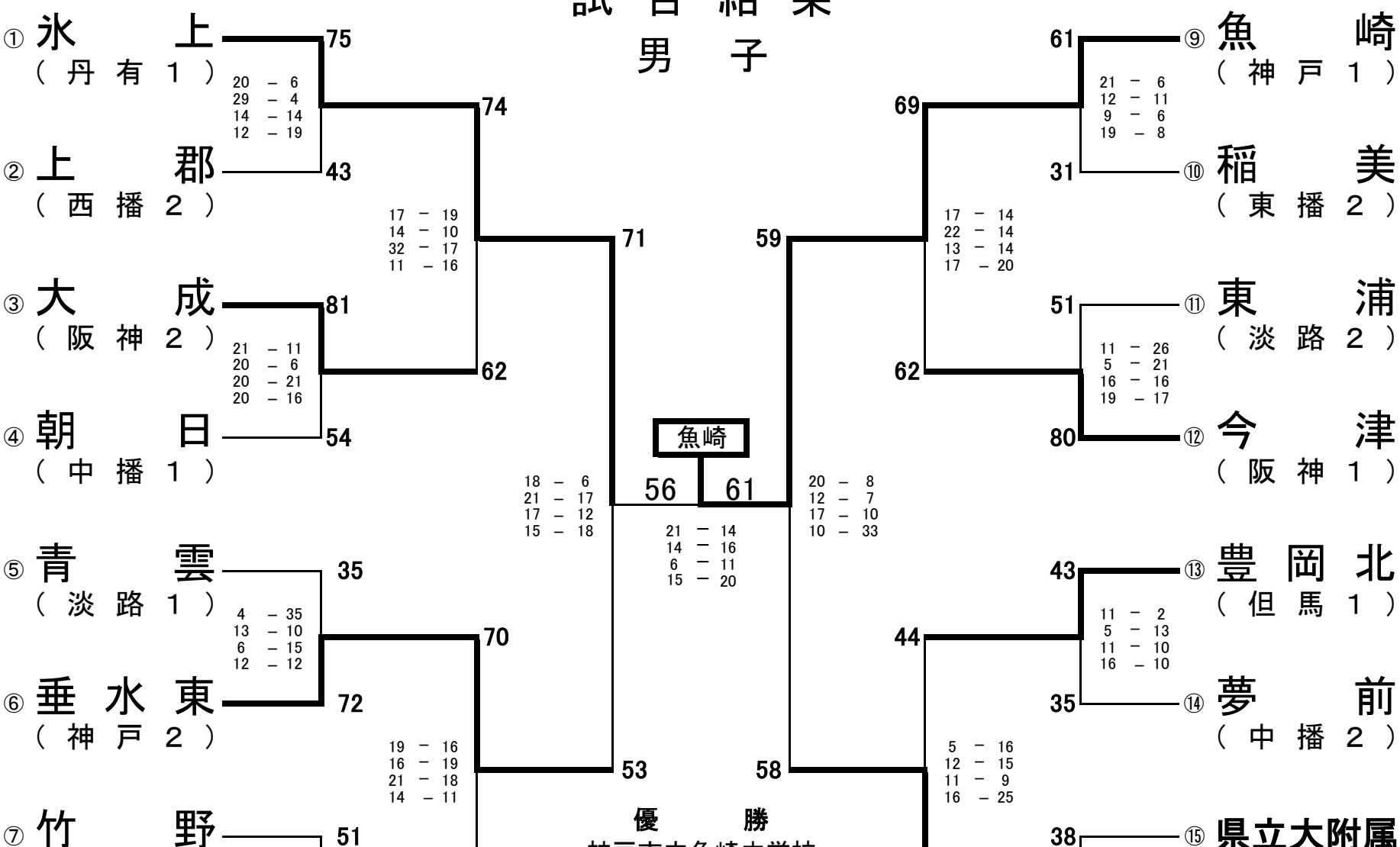

優　　勝
神戸市立魚崎中学校
準 優 勝
丹波市立氷上中学校
３　　位
神戸市立垂水東中学校
三田市立ゆりのき台中学校